repaBAD®
baden | dampfen | whirlen

EINFACH, PRAKTISCH, SCHNELL: DAS repaBAD-SPEZIALMONTAGESET.

nur 5 Min.

FÜR ACRYL- UND STAHLWANNEN!

50 repaBAD 1963-2013

FÜR BADEWANNEN

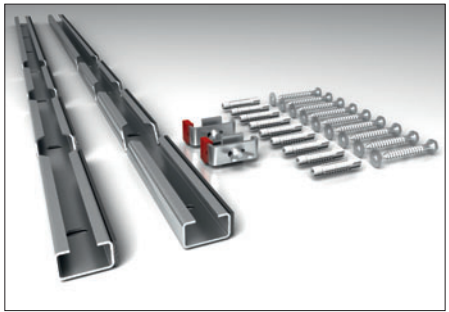

1. KOMPLETT

- 2 abbiegbare Montageschienen, 125 cm lang
- 2 Wannenancker
- Befestigungsmaterial

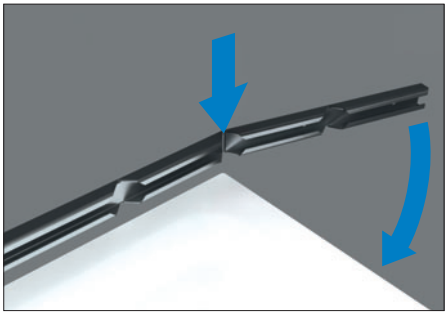

2. SCHNELL

Montageschienen einfach auf benötigtes Schenkelmaß abbiegen.

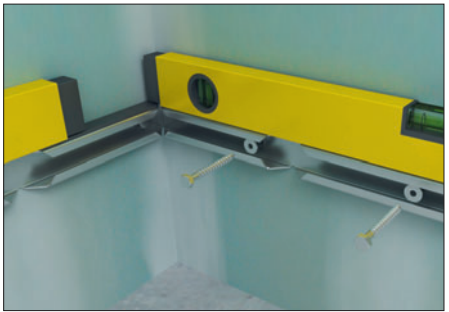

3. MONTIEREN, AUSRICHTEN

Garantiert ohne Höhenversatz Montageschiene montieren, Wannenancker setzen. Fertig!

FÜR DUSCHWANNEN

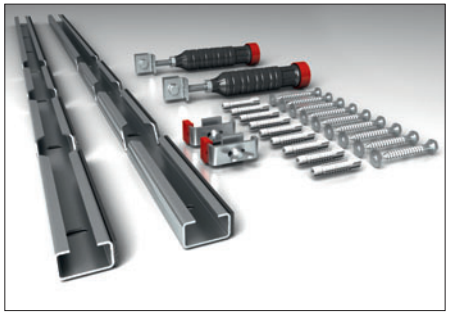

1. KOMPLETT

- 2 abbiegbare Montageschienen, 125 cm lang
- 2 Füße zur Bodenabstützung
- 2 Wannenancker
- Befestigungsmaterial

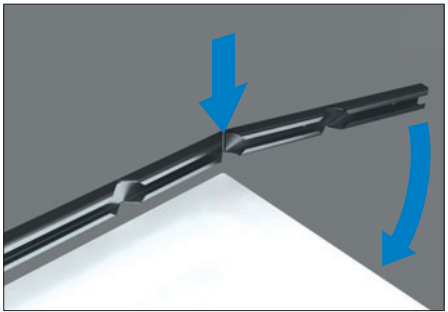

2. SCHNELL

Montageschienen einfach auf benötigtes Schenkelmaß abbiegen. Füße zur Bodenabstützung vormontieren.

3. MONTIEREN, AUSRICHTEN

Garantiert ohne Höhenversatz Montageschiene montieren, Wannenancker setzen. Fertig!

repaBAD GmbH
Bosslerstraße 13-15
D-73240 Wendlingen
Telefon +49 (0) 70 24/94 11-0
Telefax +49 (0) 70 24/94 11-30
info@repabad.com
www.repabad.com

freecall-Rufnummer*:

Niederlande: 0800/02 22 615
Österreich: 0800/29 35 18
Schweiz: 0800/56 18 09

*International einheitliche, kostenlose Servicenummer

Spezialmontageset-Informationsfilm:

07/13 – 2 FA FLYER SPEZIALMON

BESTELLFORMULAR

		Netto
☐	1 Stück Muster Spezialmontageset Badewanne	37,50 EUR
☐	10 Stück Spezialmontageset Badewanne	34,00 EUR / Stück
☐	1 Stück Muster Spezialmontageset Duschwanne	39,50 EUR
☐	10 Stück Spezialmontageset Duschwanne	36,00 EUR / Stück

Datum **Unterschrift** **Firmenstempel**