repaBAD®

Bedienungsanleitung
für Whirlpools

Elektronik-Serie Vision

Diese Bedienungsanleitung unbedingt vor der Benutzung des Whirlpools sorgfältig lesen!

Pflegehinweise unbedingt beachten!

Für Schäden durch nicht sachgemäße Verwendung haftet repaBAD nicht.

BEDWHPV.I © 03/2017 repaBAD GmbH

Inhaltsverzeichnis

Sicherheitshinweise **3**
Tipps zum Wohlfühlen **3**
Whirlpoolausführungen **4**
Luft-System (Vision 500) 4
Jet-System (Vision 700) 4
Luft- und Jet-System (Vision 1000) 4
Champagner-System (Vision 1000) 4
Bedienung mit Taster **5**
Vision 500 5
Vision 700 5
Vision 1000 5
Tasterbeleuchtung „Nachtdesign“ 5
Vor der Benutzung **6**
Während der Benutzung **6**
Bedienung mit Taster Vision 500 6
Bedienung mit Taster Vision 700 8
Bedienung mit Taster Vision 1000 10
Whirlpool-Programme (nur Vision 1000) 14
Sicherheitsabschaltung 15
Sicherheitsabschaltung Lautsprecher 15
Nach der Benutzung **16**
Automatische Frischwasserspülung und Nachblasen 16
Desinfektion **16**
Manuelle Desinfektion 16
Automatische Desinfektion 17
Frischwasserspülung 18
Pflegehinweise **19**
Wartung **20**
Desinfektionsbehälter auffüllen 20
Reinigung der Düsen 20
Funktion und Aufbau der Düsen **21**
Luftdüsen 21
Champagnerdüsen 21
Jetdüsen / Micro-Jetdüsen 22
Ablaufsieb säubern, Ablaufstöpsel einstellen **22**
Technische Daten **23**
Richtig Whirlen – sprudelndes Badevergnügen und wohltuende Entspannung **24**

Sicherheitshinweise

Lebensgefahr! Gefahr eines Stromschlages!
Beim Whirlen dürfen im Pool und in seiner unmittelbaren Nähe keine elektrischen Geräte betrieben werden. Bei Kontakt eines an eine Steckdose angeschlossenen elektrischen Gerätes mit Wasser oder beim Baden kann es zu lebensgefährlichen Stromschlägen kommen.

Kinder dürfen ohne Aufsicht nicht im Whirlpool baden.

Whirlen kann jeder, der ein gesundes Herz-Kreislauf-System besitzt. Sollten Sie diesbezüglich Unklarheiten oder Fragen haben, sprechen Sie mit Ihrem Arzt.

Nach Alkoholgenuss oder direkt nach dem Essen sollten Sie nicht whirlen. Dies könnte das Herz-Kreislauf-System belasten.

Bei Erkältungen, Infektionskrankheiten, offenen Wunden und Entzündungen sollten Sie nicht whirlen. Erst nach vollständiger Ausheilung ist dies anzuraten.

Nur repaBAD Whirlpool-Badezusätze verwenden. Bei der Verwendung anderer Badezusätze besteht die Gefahr, dass der Whirlpool beschädigt wird.

Je nach Nutzungshäufigkeit sollten Sie den Whirlpool etwa alle 4 Wochen desinfizieren. Nur repaBAD-Desinfektionsmittel (Art.Nr. DESWHP) verwenden. Bei Verwendung anderer Mittel besteht die Gefahr, dass der Whirlpool beschädigt wird.

Tipps zum Wohlfühlen

Der Körper empfindet eine Wassertemperatur zwischen 35 und 36 °C als am angenehmsten.

Die Badedauer bei einer Wassertemperatur von 36 °C sollte 20 Minuten nicht überschreiten. Bei einer Wassertemperatur von 38 °C maximal 10 Minuten.

Um sich an den belebenden Massageeffekt beim Whirlen zu gewöhnen, sollte am Anfang die Massagezeit kurz gehalten werden.

Die Massagezeit kann mit der Zeit nach Ihren Wünschen gesteigert werden.

Nach dem Whirlen sollte eine Ruhepause eingelegt werden, die der Dauer der Badezeit entspricht.

Whirlpoolausführungen

repaBAD-Whirlpools können mit vier unterschiedlichen Whirlpoolsystemen ausgerüstet sein:

- Luft-System
- Jet-System
- Luft- und Jet-System
- Champagner-System

Luft-System (Vision 500)

Der Whirlpool mit Luft-System ist mit einem fest unter der Wanne installiertem Gebläse ausgestattet. Über Luftdüsen wird vorgewärmte Luft vom Gebläse in die Wanne geblasen.
Das Gebläse wird über die Bedienelemente gesteuert.
Beschreibung der Düsen siehe Seite 21.

Jet-System (Vision 700)

Der Whirlpool mit Jet-System ist mit einer fest unter der Wanne installierten Jetpumpe ausgestattet. Die Jetpumpe saugt das Badewasser an und leitet es über Jet- bzw. Micro-Jetdüsen in die Wanne.
Die Jetpumpe wird über die Bedienelemente gesteuert.
Die Luftbeimischung wird über einen Taster ein- bzw. ausgeschaltet.
Beschreibung der Düsen siehe Seite 21.

Luft- und Jet-System (Vision 1000)

Der Whirlpool mit kombinierter Luft- und Jet-System ist mit einem fest unter der Wanne installierten Gebläse und einer Jetpumpe ausgestattet. Über Luftdüsen wird vorgewärmte Luft vom Gebläse in die Wanne geleitet. Die Jetpumpe saugt das Badewasser an und leitet es über Jet- und Micro-Jetdüsen in die Wanne.
Die Luftbeimischung wird über einen Taster ein- bzw. ausgeschaltet. Beschreibung der Düsen siehe Seite 21.

Champagner-System (Vision 1000)

Der Whirlpool mit Champagner-System ist mit einem fest unter der Wanne installierten Gebläse und einer Jetpumpe ausgestattet. Beim Whirlpool mit Champagner-System befinden sich im Bodenbereich der Wanne kombinierte Luft-Wasser-Düsen: die Champagnerdüsen. Über diese wird bei eingeschaltetem Gebläse vorgewärmte Luft in die Wanne geleitet, wie beim Luft-System auch. Durch Zuschaltung der Jetpumpe jedoch werden die aufsteigenden Luftblasen durch feinste Wasserstrahlen in Millionen feiner Perlen zerteilt – der "Champagner-Effekt" tritt ein. Gleichzeitig wird das angesaugte Wasser über die Jet- und Micro-Jetdüsen in die Wanne geleitet. Beschreibung der Düsen siehe Seite 21.

Bedienung mit Taster

Für die Whirlpoolsysteme stehen drei verschiedene Bedienelemente und elektronische Steuerungen zur Verfügung.

Vision 500

Die Bedienung des Whirlpools erfolgt über den Taster Vision 500. Das Gebläse wird über den Taster ein- bzw. ausgeschaltet. Es kann stufenlos geregelt werden. Eine vorhandene Whirlpool-Beleuchtung (Sonderzubehör) kann ein-/ausgeschaltet werden.
Die Funktion „Frischwasserspülung“ (Sonderzubehör) wird über den Taster gesteuert.
Zwei verschiedene Whirlpool-Massage-Programme können ebenfalls über den Taster ausgewählt werden.

Vision 700

Die Bedienung des Whirlpools erfolgt über den Taster Vision 700. Die Jetpumpe wird über den Taster ein- bzw. ausgeschaltet. Sie kann stufenlos geregelt werden. Eine vorhandene Whirlpool-Beleuchtung (Sonderzubehör) kann ein-/ausgeschaltet werden.
Die Luftbeimischung wird über den Taster zugeschaltet. Eine vorhandene Zusatzheizung (Sonderzubehör) wird mit dem Einschalten der Jetpumpe automatisch aktiviert.
Die Funktionen „Automatische Desinfektion“ und „Frischwasserspülung“ (beides Sonderzubehör) werden über den Taster gesteuert.
Zwei verschiedene Whirlpool-Massage-Programme können ebenfalls über den Taster ausgewählt werden.

Vision 1000

Die Bedienung des Whirlpools erfolgt über den Taster Vision 1000. Das Gebläse und die Jetpumpe werden über den Taster ein- bzw. ausgeschaltet. Die Intensität der Massage kann bei beiden Systemen stufenlos geregelt werden. Eine vorhandene Whirlpool-Beleuchtung (Sonderzubehör) kann ein-/ausgeschaltet werden.
Die Luftbeimischung wird über den Taster zugeschaltet. Die Zusatzheizung (Sonderzubehör) wird mit dem Einschalten der Jetpumpe automatisch aktiviert. Die Solltemperatur ist einstellbar und die aktuelle Wassertemperatur wird auf dem Display angezeigt.
Die Funktionen „Automatische Desinfektion“ und „Frischwasserspülung“ (beides Sonderzubehör) werden über den Taster gesteuert. Sechs verschiedene Whirlpool-Massage-Programme können ebenfalls über den Taster ausgewählt werden.

Tasterbeleuchtung „Nachtdesign“

Bei allen drei Taster-Typen werden die Einzeltasten etwa 60 Minuten lang nach der letzten Eingabe dezent beleuchtet. Der Stromverbrauch ist dabei äußerst gering (LED-Technik).

Vor der Benutzung

- Den Whirlpool mit kaltem Wasser ausspülen.
- Den Wannenablauf schließen.
- Den Whirlpool mit warmem Wasser füllen.

Wichtig: Da beim Befüllen der Wanne zuerst ein Teil des Rohrleitungssystems befüllt wird, dauert es eine gewisse Zeit, bis das Wasser sichtbar in der Wanne stehen bleibt.

Damit alle Funktionen genutzt werden können, muss der Whirlpool, besetzt mit Person(en), etwa bis zum Überlauf befüllt werden!

Während der Benutzung

Bedienung mit Taster Vision 500

Blinkt die Taste beim Drücken einer beliebigen Taste, ist die Tastensperre aktiviert. Alle Funktionen sind gesperrt (siehe nächste Seite).	
Wird eine Funktion durch Drücken einer Taste ausgewählt, leuchtet diese Taste solange, wie die Funktion aktiv ist.	
Bei Funktionen die vom Massageprogramm ausgewählt werden, leuchten die entsprechenden Tasten ebenfalls.	
Blinkt eine Taste nach dem Drücken schnell, kann die gewählte Funktion nicht ausgeführt werden. Grund dafür ist eine für die Funktion notwendige, aber nicht erfüllte Bedingung, wie z. B. nicht genügend Wasser im Whirlpool.	
	Schaltet die Luft-Massage bei mittlerer Leistung ein und aus (auch bei leerer Wanne). Einige Minuten nach dem Bad, wenn das Badewasser abgelaufen ist, blinkt die Taste so lange, bis die automatischen Programme Nachblasen und Frischwasserspülung (Sonderzubehör) beendet sind.
+	Erhöht die Intensität der Luft-Massage (bei eingeschalteter Luft-Massage). Die Taste leuchtet beim Drücken und blinkt bei erreichtem Maximalwert.
−	Vermindert die Intensität der Luft-Massage (bei eingeschalteter Luft-Massage). Die Taste leuchtet beim Drücken und blinkt bei erreichtem Minimalwert.

✱	Schaltet durch kurzes Drücken die LED-Whirlpoolbeleuchtung (optional) ein. Bei langem gedrückt halten wird die LED-Whirlpoolbeleuchtung ausgeschaltet. Bei der Option LED-Farblicht wird durch erneutes kurzes Drücken die nächste Farbe eingestellt. Nach dem 6. kurzen Drücken startet mit der Farbe Magenta ein automatischer Farbwechsel. Durch erneutes kurzes Drücken im Farbwechsel wird die Farbe fixiert, die Taste blinkt langsam. Erneutes kurzes Drücken startet den Farbwechsel wieder.
∿	Schaltet die Intervallfunktion der Luft-Massage ein (nur wenn sich Wasser in der Wanne befindet). Ist die Luft-Massage ausgeschaltet, wird sie mit der Intervallfunktion eingeschaltet. Bei aktivierter Intervallfunktion leuchtet bei zunehmender Intensität die Taste ⊕ und bei abnehmender Intensität die Taste ⊖.
P1 P2	Schaltet das Whirlpoolprogramm P1 Soft bzw. P2 Power ein (nur wenn sich Wasser in der Wanne befindet); Programmdauer ca. 15 Minuten. Wenn bereits die Massage oder ein Programm aktiv sind, so werden diese zuerst ausgeschaltet und das Programm muss durch nochmaliges Drücken von P1 bzw. P2 gestartet werden. Die Taste P1 bzw. P2 leuchtet, während das Programm läuft. Durch das Programm aufgerufene Funktionen werden durch die dann entsprechend leuchtenden Tasten ∿, ⊕ und ⊖ angezeigt. Das laufende Programm kann jederzeit durch Drücken von P1 oder P2 beendet werden.
⟲	Schaltet die Frischwasserspülung (Sonderzubehör) bei leerer Wanne manuell ein und aus. Siehe auch Seite 18. Die Taste leuchtet, wenn einige Minuten nach Leerung der Wanne die automatische Frischwasserspülung (Sonderzubehör) aktiviert ist. Die automatische Frischwasserspülung kann nicht unterbrochen werden. Blinkt die Taste ⟲ beim Drücken einer beliebigen Taste, ist die Tastensperre aktiviert. Alle Funktionen sind gesperrt (siehe unten).

Um ein unbeabsichtigtes oder unbefugtes Einschalten von Whirlpoolfunktionen (z. B. durch Kinder) zu vermeiden, kann die Tastensperre eingeschaltet werden.

Tastensperre einschalten:	Taste ⊖ solange drücken, bis die Taste ⟲ blinkt.
Tastensperre ausschalten:	Taste ⊕ solange drücken, bis die Taste ⟲ nicht mehr blinkt.

Der momentane Zustand der Tastensperre bleibt auch nach Trennung vom elektrischen Netz erhalten.

Bedienung mit Taster Vision 700

Blinkt die Taste ⊙ beim Drücken einer beliebigen Taste, ist die Tastensperre aktiviert. Alle Funktionen sind gesperrt (siehe nächste Seite).	
Wird eine Funktion durch Drücken einer Taste ausgewählt, leuchtet diese Taste solange, wie die Funktion aktiv ist.	
Bei Funktionen die vom Massageprogramm ausgewählt werden, leuchten die entsprechenden Tasten ebenfalls.	
Blinkt eine Taste nach dem Drücken schnell, kann die gewählte Funktion nicht ausgeführt werden. Grund dafür ist eine für die Funktion notwendige, aber nicht erfüllte Bedingung, wie z. B. nicht genügend Wasser im Whirlpool.	
	Schaltet die Jet-Massage ein und aus (bei voller Wanne). Nochmaliges Drücken der Taste schaltet die Intervallfunktion (an- und abschwellende Massageintensität) ein. Die Jet-Massage wird durch ein drittes Drücken der Taste wieder ausgeschaltet. Bei aktivierter Intervallfunktion leuchtet bei zunehmender Intensität die Taste ⊕ und bei abnehmender Intensität die Taste ⊖.
⊕	Erhöht die Intensität der Jet-Massage (bei eingeschalteter Jet-Massage). Die Taste leuchtet beim Drücken und blinkt bei erreichtem Maximalwert.
⊖	Vermindert die Intensität der Jet-Massage (bei eingeschalteter Jet-Massage). Die Taste leuchtet beim Drücken und blinkt bei erreichtem Minimalwert.
✳	Schaltet durch kurzes Drücken die LED-Whirlpoolbeleuchtung (optional) ein. Bei langem gedrückt halten wird die LED-Whirlpoolbeleuchtung ausgeschaltet. Bei der Option LED-Farblicht wird durch erneutes kurzes Drücken die nächste Farbe eingestellt. Nach dem 6. kurzen Drücken startet mit der Farbe Magenta ein automatischer Farbwechsel. Durch erneutes kurzes Drücken im Farbwechsel wird die Farbe fixiert, die Taste blinkt langsam. Erneutes kurzes Drücken startet den Farbwechsel wieder.

	Schaltet die Luftbeimischung ein- bzw. aus. Durch Beimischen von Luft wird die Intensität der Jet-Massage erhöht. Bei ausgeschalteter Jet-Massage, wird mit der Luftbeimischung auch die Jet-Massage eingeschaltet (nur bei voller Wanne).
P1 P2	Schaltet das Whirlpoolprogramm P1 Soft bzw. P2 Power ein (nur bei voller Wanne); Programmdauer ca. 15 Minuten. Wenn bereits die Massage oder ein Programm aktiv sind, so werden diese zuerst ausgeschaltet und das Programm muss durch nochmaliges Drücken von P1 bzw. P2 gestartet werden. Die Taste P1 bzw. P2 leuchtet, während das Programm läuft. Durch das Programm aufgerufene Funktionen werden durch die dann entsprechend leuchtenden Tasten ∿, ⊕ und ⊖ angezeigt. Das laufende Programm kann jederzeit durch Drücken von P1 oder P2 beendet werden.
	Schaltet - die Frischwasserspülung (Sonderzubehör) bei leerer Wanne (siehe Seite 18) oder - die Desinfektionsanlage (Sonderzubehör) bei voller Wanne (Taste für mindestens 5 Sekunden drücken) ein oder aus (siehe Seite 16/17). Die Taste leuchtet, wenn die Frischwasserspülung (Sonderzubehör) oder die Desinfektionsanlage aktiviert ist.
	Blinkt die Taste beim Drücken einer beliebigen Taste, ist die Tastensperre aktiviert. Alle Funktionen sind gesperrt (siehe unten).

Um ein unbeabsichtigtes oder unbefugtes Einschalten von Whirlpoolfunktionen (z. B. durch Kinder) zu vermeiden, kann die Tastensperre eingeschaltet werden.

Tastensperre einschalten:	Taste ⊖ solange drücken, bis die Taste blinkt.
Tastensperre ausschalten:	Taste ⊕ solange drücken, bis die Taste nicht mehr blinkt.

Der momentane Zustand der Tastensperre bleibt auch nach Trennung vom elektrischen Netz erhalten.

Die Richtung des Massagestrahls wird durch Schwenken der Jet- bzw. Micro-Jetdüsen eingestellt.

Die Zusatzheizung (Sonderzubehör) wird automatisch mit der Jet-Massage ein- bzw. ausgeschaltet. Durch die Zusatzheizung wird das warme Badewasser auf Temperatur gehalten.

Bedienung mit Taster Vision 1000

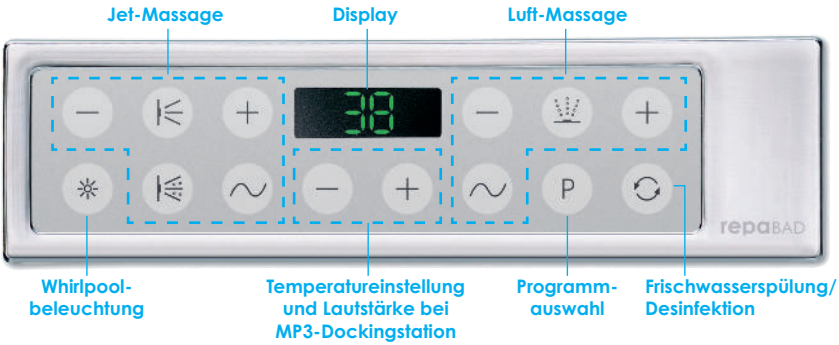

Blinkt die Taste ⟲ beim Drücken einer beliebigen Taste, ist die Tastensperre aktiviert. Alle Funktionen sind gesperrt (siehe Seite 12).
Wird eine Funktion durch Drücken einer Taste ausgewählt, leuchtet diese Taste solange, wie die Funktion aktiv ist.
Bei Funktionen die vom Massageprogramm ausgewählt werden, leuchten die entsprechenden Tasten ebenfalls.
Blinkt eine Taste nach dem Drücken schnell, kann die gewählte Funktion nicht ausgeführt werden. Grund dafür ist eine für die Funktion notwendige, aber nicht erfüllte Bedingung, wie z. B. nicht genügend Wasser im Whirlpool.

Jet-Massage

	Schaltet die Jet-Massage ein und aus (bei voller Wanne). Längeres Drücken aktiviert die Tasten ⊕ und ⊖ zur Temperatureinstellung.
⊕	Erhöht die Intensität der Jet-Massage (bei eingeschalteter Jet-Massage). Die Taste leuchtet beim Drücken und blinkt bei erreichtem Maximalwert.
⊖	Vermindert die Intensität der Jet-Massage (bei eingeschalteter Jet-Massage). Die Taste leuchtet beim Drücken und blinkt bei erreichtem Minimalwert.
	Schaltet die Luftbeimischung ein- bzw. aus. Durch Beimischen von Luft wird die Intensität der Jet-Massage erhöht. Bei ausgeschalteter Jet-Massage, wird mit der Luftbeimischung auch die Jet-Massage eingeschaltet (nur bei voller Wanne).
∼	Schaltet die Intervallfunktion (an- und abschwellende Massageintensität) der Jet-Massage ein (nur bei voller Wanne). Ist die Jet-Massage ausgeschaltet, wird sie mit der Intervallfunktion eingeschaltet. Bei aktivierter Intervallfunktion leuchtet bei zunehmender Leistung die Taste ⊕ und bei abnehmender Leistung die Taste ⊖.
Die Richtung des Massagestrahls wird durch Schwenken der Jet- bzw. Micro-Jetdüsen eingestellt.	

Luft-Massage

	Schaltet die Luft-Massage bei mittlerer Leistung ein und aus (auch bei leerer Wanne). Einige Minuten nach dem Bad, wenn das Badewasser abgelaufen ist, blinkt die Taste so lange, bis die automatischen Programme Nachblasen und Frischwasserspülung (Sonderzubehör) beendet sind.
+	Erhöht die Intensität der Luft-Massage (bei eingeschalteter Luft-Massage). Die Taste leuchtet beim Drücken und blinkt bei erreichtem Maximalwert.
−	Vermindert die Intensität der Luft-Massage (bei eingeschalteter Luft-Massage). Die Taste leuchtet beim Drücken und blinkt bei erreichtem Minimalwert.
∼	Schaltet die Intervallfunktion der Luft-Massage ein (nur bei voller Wanne). Ist die Luft-Massage ausgeschaltet, wird sie mit der Intervallfunktion eingeschaltet. Bei aktivierter Intervallfunktion leuchtet bei zunehmender Leistung die Taste ⊕ und bei abnehmender Leistung die Taste ⊖.

Temperatureinstellung (nur bei Sonderzubehör Zusatzheizung)

Zur Einstellung der Temperatur dienen die Tasten ⊕ und ⊖ unter dem Display. Diese müssen durch längeres Drücken der Taste °C aktiviert werden.	
+	Einmaliges Drücken erhöht die Solltemperatur um 1 °C (Einstellbereich 10-42 °C)
−	Einmaliges Drücken vermindert die Solltemperatur um 1 °C (Einstellbereich 10-42 °C)
Während des normalen Betriebs wird die Ist-Temperatur des Badewassers auf dem Display angezeigt. Bei aktivierten Tasten ⊕ und ⊖ wird die gewünschte Soll-Temperatur angezeigt und kann eingestellt werden. Ca. 4 Sekunden nach der letzten Soll-Temperaturänderung schaltet die Anzeige wieder auf die Ist-Temperatur um. Wenn die Temperatur des Badewassers bei eingeschalteter Heizung tiefer ist als die Soll-Temperatur, wird dies durch einen Punkt nach der Temperaturanzeige angezeigt. Beim Einschalten der Jetmassage, wird die Zusatzheizung (Sonderzubehör) zugeschaltet und das Wasser auf die gewünschte Temperatur gebracht.	

Weitere Funktionen

P	Ruft die Massageprogramme auf. Beim ersten Drücken das Programm P1 Vital. Jedes weitere Drücken von Ⓟ schaltet auf das jeweils nächste Programm weiter (P2, P3, P4 ...). Das ausgewählte Programm wird automatisch gestartet, wenn für ca. 3 Sekunden keine erneutes Drücken von Ⓟ erfolgt. Die jeweilige Programmnummer wird im Display angezeigt. Programmdauer ca. 15 Minuten. Wenn bereits die Massage oder ein Programm aktiv sind, so werden diese zuerst ausgeschaltet und das Programm muss durch nochmaliges Drücken von Ⓟ erneut ausgewählt werden. Die Taste Ⓟ leuchtet, während das Programm läuft. Durch das Programm aufgerufene Funktionen werden durch die dann entsprechend leuchtenden Tasten ∿, ⊕ und ⊖ angezeigt. Das laufende Programm kann jederzeit durch Drücken von Ⓟ beendet werden.
✳	Schaltet durch kurzes Drücken die LED-Whirlpoolbeleuchtung (optional) ein. Bei langem gedrückt halten wird die LED-Whirlpoolbeleuchtung ausgeschaltet. Bei der Option LED-Farblicht wird durch erneutes kurzes Drücken die nächste Farbe eingestellt. Nach dem 6. kurzen Drücken startet mit der Farbe Magenta ein automatischer Farbwechsel. Durch erneutes kurzes Drücken im Farbwechsel wird die Farbe fixiert, die Taste blinkt langsam. Erneutes kurzes Drücken startet den Farbwechsel wieder.
⟲	Schaltet - die Frischwasserspülung (Sonderzubehör) bei leerer Wanne (siehe Seite 18) oder - die Desinfektionsanlage (Sonderzubehör) bei voller Wanne (Taste für mindestens 5 Sekunden drücken) ein oder aus (siehe Seite 16/17). Die Taste leuchtet, wenn die Frischwasserspülung (Sonderzubehör) oder die Desinfektionsanlage aktiviert ist. Blinkt die Taste ⟲ beim Drücken einer beliebigen Taste, ist die Tastensperre aktiviert. Alle Funktionen sind gesperrt (siehe unten).

Um ein unbeabsichtigtes oder unbefugtes Einschalten von Whirlpoolfunktionen (z. B. durch Kinder) zu vermeiden, kann die Tastensperre eingeschaltet werden.

Tastensperre einschalten:	Taste ⊖ der Luftmassage solange drücken, bis im Display -- erscheint (⟲ leuchtet auf).
Tastensperre ausschalten:	Taste ⊕ der Luftmassage solange drücken, bis im Display eine Temperatur angezeigt wird (⟲ leuchtet auf).

Der momentane Zustand der Tastensperre bleibt auch nach Trennung vom elektrischen Netz erhalten.

Automatische Befüllung (nur Vision 1000)

Bei leerer Wanne wird die automatische Befüllung mit der Taste Ⓟ gestartet.

- Die Taste Ⓟ mindestens 2 Sekunden gedrückt halten, die automatische Befüllung startet und die Taste Ⓟ leuchtet.
- Durch erneutes Drücken der Taste Ⓟ wird die automatische Befüllung gestoppt.

Im Display erfolgt während des Befüllens folgende Anzeige:

F_ automatische Befüllung läuft

F= Niveausteuerung ist erreicht

F≡ Befüllung schaltet ab

Nach dem Abschalten der automatischen Befüllung kann die Wanne durch Drücken und Halten der Taste Ⓟ weiter befüllt werden. Die Befüllung erfolgt nur, solange die Taste Ⓟ gedrückt gehalten wird.

Zusatzheizung (Sonderzubehör)

Eine vorhandene Zusatzheizung wird automatisch mit der Jet-Massage ein- bzw. ausgeschaltet. Die Zusatzheizung ist nicht zum Aufheizen von kaltem Wasser (z. B. von 20 °C auf 38 °C) geeignet. Mit der Zusatzheizung wird das warme Badewasser auf die eingestellte Solltemperatur (Einstellbereich 10-42 °C) geregelt. Die zuletzt eingestellte Soll-Temperatur bleibt auch nach Trennung vom elektrischen Netz gespeichert.

Anzeigen im Display

38	Standardanzeige ist die momentane Wassertemperatur (bei voller Wanne). Hier 38 °C.
F_ → F= → F≡...	Es befindet sich zu wenig Wasser im Whirlpool, um eine Funktion wie z. B. die Jetmassage auszuführen. Whirpool befüllen.
L≡ → L= → L_...	Es befindet sich zu viel Wasser im Whirlpool, um eine Funktion wie z. B. die Frischwasserspülung auszuführen. Wasser ablassen.
2...1	Anzeige während dem automatischen Nachblasen
--	- Nicht verfügbare Funktion (z. B. Whirlpoolbeleuchtung oder Zusatzheizung) ausgewählt oder - Tastensperre aktiv
SP	Frischwasserspülung wurde manuell aktiviert.
Nach Leerung der Wanne wird das automatische Nachblasen und die automatische Frischwasserspülung (Sonderzubehör) aktiviert. Dieses Programm kann nicht unterbrochen werden. Im Display erscheint 2...1. (mit blinkendem Punkt). Siehe auch Seite 15 und 18 Frischwasserspülung.	

Whirlpool-Programme (nur Vision 1000)

Alle Programme haben eine Laufzeit von 15 Minuten. Danach schaltet sich der Whirlpool automatisch ab. Die Restlaufzeit in Minuten wird im Display angezeigt.

Mit der Taste Ⓟ kann der Programmablauf jederzeit unterbrochen werden.

Zur Auswahl stehen sechs Programme:

P1 Vital
Mittlere Massageintensität der Jetmassage die in eine Luftmassage übergeht.

P2 Power
Kräftige Luft- und Jetmassage beider Massage-Systeme.

P3 Soft
Leichte Luft- und Jetmassage mit auf- und abschwellender Intensität.

P4 Relax
Mittlere Massageintensität der Luftmassage die in eine Jetmassage übergeht.

P5 Dream
Variationen von leichter und mittlerer Luft- und Jetmassage, die zum Träumen einladen.

P6 Sport
Sehr kräftige Luft- und Jetmassage mit vitalisierendem Effekt.

Sicherheitsabschaltung

30 Minuten nach der Inbetriebnahme des Whirlpools werden alle Funktionen des Whirlpools automatisch abgeschaltet. Der Whirlpool ist weiterhin betriebsbereit und kann jederzeit wieder eingeschaltet werden.

Sicherheitsabschaltung Lautsprecher

Whirlpool-Lautsprecher (Sonderzubehör) sind mit einem Überlastschutz ausgestattet. Wenn die Lautstärke der angeschlossenen Musikanlage zu hoch eingestellt ist, spricht der Überlastschutz an. Dies hat zur Folge, dass die Lautsprecher merklich leiser werden oder sogar abgeschaltet werden. In diesem Fall muss die Lautstärke an der Musikanlage sofort reduziert werden.
Nach kurzer Zeit funktionieren die Lautsprecher wieder wie gewohnt.

Nach der Benutzung

Zuerst

- Schalten Sie alle Whirlpool-Funktionen aus.
- Öffnen Sie den Wannenablauf und lassen Sie das Wasser ablaufen.
- Spülen Sie den Whirlpool mit warmem Wasser aus.

Automatische Frischwasserspülung und Nachblasen

Nach jeder Benutzung der Wanne, egal ob geduscht, gebadet oder gewhirlt wurde, wird das Programm für Frischwasserspülung (Sonderzubehör, für Vision 500, 700, 1000) und Nachblasen (nur Vision 500 und 1000) automatisch gestartet. Die automatische Frischwasserspülung und das Nachblasen kann nicht unterbrochen werden.

- Bei den Tastern Vision 500 und Vision 1000 blinkt die Taste während des automatischen Nachblasens.
  Zusätzlich wird beim Taster Vision 1000 während des Nachblasens auf dem Display 2 . . . 1 angezeigt.
- Bei allen drei Tastern (Vision 500, 700, 1000) leuchtet die Taste während der automatischen Frischwasserspülung.

Bei vorhandener Frischwasserspülung wird zuerst die Jet-Massage und danach die Luft-Massage gespült. Erst danach wird das Restwasser automatisch aus den Luftleitungen geblasen. Wurde die Automatische Desinfektion (Sonderzubehör) bei noch voller Wanne angewählt, so erfolgt kein Spülen mit Frischwasser. Das Desinfektionsmittel würde sonst ausgespült werden.

Danach

- Luftdüsen und Wanne mit einem weichen, nicht kratzenden und nicht fusselnden Tuch trockenreiben.
- Wannenablauf geöffnet lassen.

Desinfektion

Desinfektionsmittel ist hautreizend!
Die Sicherheitshinweise auf dem Etikett des Desinfektionsmittels unbedingt einhalten!

Desinfektionsmittel für Kinder unzugänglich aufbewahren!

Während der Desinfektion darf im Whirlpool nicht gebadet werden!

Je nach Nutzungshäufigkeit sollten Sie den Whirlpool etwa alle 4 Wochen desinfizieren. Nur repaBAD-Desinfektionsmittel (Art.Nr. DESWHP) verwenden. Bei Verwendung anderer Mittel besteht die Gefahr, dass der Whirlpool beschädigt wird.

Manuelle Desinfektion
(Taster Vision 700 od. Vision 1000 ohne autom. Desinfektionsanlage u. Vision 500)

Die Wanne muss vor dem Einschalten der Desinfektion bis mindestens **5 cm über** die Jet- bzw. Micro-Jetdüsen gefüllt werden!

- Desinfektionsmittel nach dem Baden dem Wasser beigeben:
  - Menge ca. 80 - 500 ml je nach Wannengröße (Konzentration 1 : 1000).
- Desinfektionslösung ca. 30 Minuten einwirken lassen.
- Während dieser Zeit alle vorhandenen Whirlpool-Systeme (Luft und Jet) 3 mal für 1 bis 2 Minuten laufen lassen.
- Whirlpool ausschalten, Wannenablauf öffnen und Desinfektionslösung ablaufen lassen.

An dieser Stelle wird nach völliger Entleerung der Wanne, das Ausblasen des Restwassers automatisch gestartet (Vision 500 und Vision 1000).
Nach Ablauf der Ausblaszeit wird das Gebläse automatisch abgeschaltet.

- Nach ca. 5 Minuten Luftdüsen und Wanne mit einem weichen, nicht kratzenden und nicht fusselnden Tuch trockenreiben.
- Wannenablauf geöffnet lassen.

Automatische Desinfektion
(Sonderzubehör, nur bei Vision 700 und Vision 1000)

Die Wanne muss vor dem Einschalten der Desinfektion bis mindestens **5 cm über** die Jet- bzw. Micro-Jetdüsen gefüllt werden!

Desinfektionsvorgang nach dem Baden bei voller Wanne starten:

Mit Taster Vision 700

- Taste ⊜ solange drücken (ca. 5 Sekunden), bis die Pumpe einschaltet und die Taste langsam blinkt.

Blinkt die Taste ⊜ schnell, muss der Desinfektionsbehälter aufgefüllt werden (siehe Seite 20 Wartung).

- Die automatische Desinfektion wird gestartet.
- Die Programmlaufzeit der automatischen Desinfektion beträgt ca. 30 Minuten.
- Nach Ende der automatischen Desinfektion erlischt die Beleuchtung der Taste ⊜.
- Durch erneutes Drücken der Taste ⊜ kann die automatische Desinfektion jederzeit abgebrochen werden.
- Nach Ende des Desinfektionsvorgangs den Wannenablauf öffnen und die Desinfektionslösung ablaufen lassen.
- Nach etwa 5 Minuten Luftdüsen und Wanne mit einem weichen, nicht kratzenden und nicht fusselnden Tuch trockenreiben.
- Wannenablauf geöffnet lassen.

Mit Taster Vision 1000

- Taste ⊜ solange drücken (ca. 5 Sekunden), bis im Display d. (mit blinkendem Punkt) angezeigt wird.
- Die Taste ⊜ leuchtet dabei.

Blinkt die Taste ⊜ schnell, muss der Desinfektionsbehälter aufgefüllt werden (siehe Seite 20 „Wartung“).

- Die automatische Desinfektion wird gestartet.

- Im Display wird die verbleibende Desinfektionszeit in Minuten angezeigt.
- Durch erneutes Drücken der Taste ⊙ kann die automatische Desinfektion jederzeit abgebrochen werden.
- Nach Ende des Desinfektionsvorgangs den Wannenablauf öffnen und die Desinfektionslösung ablaufen lassen.
- Nun wird nach völliger Entleerung der Wanne, das Ausblasen des Restwassers automatisch gestartet.
- Nach Ablauf der Ausblaszeit wird das Gebläse automatisch abgeschaltet.
- Nach etwa 5 Minuten Luftdüsen und Wanne mit einem weichen, nicht kratzenden und nicht fusselnden Tuch trockenreiben.
- Wannenablauf geöffnet lassen.

Frischwasserspülung
(Sonderzubehör)

Das Spülen mit Frischwasser wird einige Minuten nach völliger Entleerung des Whirlpools automatisch gestartet und kann nicht abgebrochen werden.
Zuerst wird das Jet-System und danach das Luft-System gespült. Danach wird das Restwasser automatisch aus den Luftleitungen geblasen (nur bei Vision 500 und Vision 1000).

- Luftdüsen und Wanne mit einem weichen, nicht kratzenden und nicht fusselnden Tuch trockenreiben.
- Wannenablauf geöffnet lassen.

Das Spülen mit Frischwasser kann auch manuell gestartet werden:

Mit Taster Vision 500

- Taste ⊙ bei leerer Wanne drücken.
- Die Frischwasserspülung wird gestartet. Die Taste ⊙ leuchtet bis zum Ende des Spül-Programms.
- Durch erneutes Drücken der Taste ⊙ kann die Frischwasserspülung jederzeit unterbrochen werden.
- Nach Ablauf der Spülzeit wird die Frischwasserspülung beendet.
- Nun wird nach völliger Entleerung der Wanne, das Ausblasen des Restwassers automatisch gestartet.
- Nach Ablauf der Ausblaszeit wird das Gebläse automatisch abgeschaltet.
- Luftdüsen und Wanne mit einem weichen, nicht kratzenden und nicht fusselnden Tuch trockenreiben.
- Wannenablauf geöffnet lassen.

Mit Taster Vision 700

- Taste ⊙ bei leerer Wanne drücken.
- Die Frischwasserspülung wird gestartet, die Taste ⊙ leuchtet bis zum Ende des Spül-Programms
- Durch erneutes Drücken der Taste ⊙ kann die Frischwasserspülung jederzeit unterbrochen werden.
- Nach Ablauf der Spülzeit wird die Frischwasserspülung beendet.
- Nach etwa 5 Minuten Jetdüsen und Wanne mit einem weichen, nicht krat-

zenden und nicht fusselnden Tuch trockenreiben.
- Wannenablauf geöffnet lassen.

Mit Taster Vision 1000

- Taste ⊙ bei leerer Wanne drücken.
- Die Frischwasserspülung wird gestartet, die Taste ⊙ leuchtet.
- Auf dem Display wird SP. (mit blinkendem Punkt) angezeigt.
- Durch erneutes Drücken der Taste ⊙ kann die Frischwasserspülung jederzeit unterbrochen werden.
- Nach Ablauf der Spülzeit wird die Frischwasserspülung beendet.
- Nach Leerung der Wanne wird das automatische Nachblasen aktiviert. Dieses Programm kann nicht abgebrochen werden. Taste ⊙ blinkt und auf dem Display wird die verbleibende Zeit in Sekunden bis zum Programmende angezeigt.
- Nach etwa 5 Minuten Luft-/Jetdüsen und Wanne mit einem weichen, nicht kratzenden und nicht fusselnden Tuch trockenreiben.
- Wannenablauf geöffnet lassen.

Pflegehinweise

Keine lösungsmittelhaltigen, aggressiven oder scheuernden Reinigungsmittel verwenden! Diese beschädigen die Wannenoberfläche.
Nur weiche, nicht kratzende und nicht fusselnde Tücher zur Reinigung verwenden!
Die Wannenoberfläche muss vor der Reinigung von kratzenden Stäuben usw. befreit werden, z. B. durch Abspülen mit klarem Wasser.
Chemische Abflussreiniger dürfen nicht verwendet werden.

Die Wanne nach dem Bad mit einem Haushaltsspülmittel ausspülen.
In regelmäßigen Abständen Acrylteile mit antistatischem Acryl- / Plexiglasreiniger repaBAD „Spezial-Reiniger“ (Art.Nr. RR) säubern.
Für das Beseitigen von kleinen Kratzern eignet sich das repaBAD „Acrylpflege-Set“ (Art.Nr. PF).

Wartung

Desinfektionsbehälter auffüllen
(nur bei Sonderzubehör Desinfektionsanlage)

Wenn die Taste ⊜ beim Starten der Desinfektionsanlage (siehe Seite 16) schnell blinkt, muss der Desinfektionsbehälter aufgefüllt werden.

Desinfektionsmittel ist hautreizend!
Die Sicherheitshinweise auf dem Etikett des Desinfektionsmittels unbedingt einhalten!

Desinfektionsmittel für Kinder unzugänglich aufbewahren!

Während der Desinfektion darf im Whirlpool nicht gebadet werden!

Je nach Nutzungshäufigkeit sollten Sie den Whirlpool etwa alle 4 Wochen desinfizieren. Nur repaBAD-Desinfektionsmittel (Art.Nr. DESWHP) verwenden. Bei Verwendung anderer Mittel besteht die Gefahr, dass der Whirlpool beschädigt wird.

- Deckel der Einfüllöffnung auf dem Wannenrand abschrauben.
- Eine Flasche (1 Liter) repaBAD-Desinfektionsmittel (Art.Nr. DESWHP) einfüllen.
- Deckel der Einfüllöffnung wieder fest verschließen.

Reinigung der Düsen

Die Kalkrückstände an den Düsen des Whirlpools bei Bedarf mit repaBAD „Spezial-Reiniger“ (Art.Nr. RR) entfernen.

Aus- und Einbau der Düsen siehe Seite 21.

Funktion und Aufbau der Düsen

Luftdüsen

Zum Reinigen können die Einsätze der Luftdüsen mit dem Spezialschlüssel (Art.Nr. WKWS.SLLCRADES.0) abgeschraubt werden:

- Zum Lösen der Einsätze (1) den Schlüssel (2) mit der gummierten Seite mit leichtem Druck auf den Einsatz aufdrücken und diesen gegen den Uhrzeigersinn herausdrehen.

Die Gewindeaufnahme (3) der Luftdüse darf nicht entfernt oder verdreht werden!

- Luftdüseneinsatz (1) wieder einschrauben, so dass dieser bündig mit dem Chromring abschließt.

Das Entfernen der Luftdüseneinsätze führt nicht zu Undichtigkeiten des Whirlpools.

Champagnerdüsen

Zum Reinigen können die Einsätze der Champagnerdüsen mit dem Spezialschlüssel (Art.Nr. WKWS.SLLCRADES.0) abgeschraubt werden:

- Zum Lösen der Einsätze (1) den Schlüssel (2) mit der gummierten Seite mit leichtem Druck auf den Einsatz aufdrücken und diesen gegen den Uhrzeigersinn herausdrehen.

Die Gewindeaufnahme (3) der Champagnerdüse darf nicht entfernt oder verdreht werden!

- Düseneinsatz (1) wieder einschrauben, so dass dieser bündig mit dem Chromring abschließt.

Das Entfernen der Champagnerdüsen-Einsätze führt nicht zu Undichtigkeiten des Whirlpools.

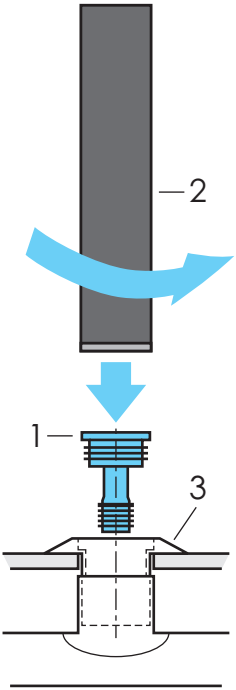

Jetdüsen / Micro-Jetdüsen

Durch Schwenken der Jetdüsen kann die Strahlrichtung verändert werden.

Zum Reinigen können die Jetdüsen-Einsätze ausgebaut werden:

- Jetdüsenkugel (4) und Kunststoffeinsatz (5) mit dem Spezialschlüssel (6) (Art.Nr.: WKWS.SLJDES.0 / Jetdüse, WKWS.SLMJDES.0 / Micro-Jetdüse) herausnehmen, dazu den Schlüssel in die Öffnung der Jetdüsenkugel (4) stecken und diese zusammen mit dem Kunststoffeinsatz (5) herausziehen.

Der Düsenkörper (7) der Jetdüse darf nicht entfernt oder verdreht werden!

- Zum Einbau zuerst die Jetdüsenkugel (4) in den Kunststoffeinsatz (5) schieben und dann in den Düsenkörper (7) einsetzen.

Das Entfernen der Jetdüseneinsätze und der Jetdüsenkugeln führt nicht zu Undichtigkeiten des Whirlpools.

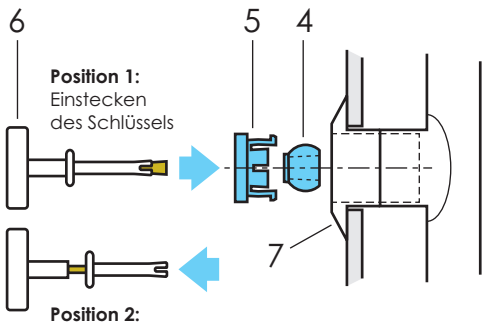

Position 1:
Einstecken des Schlüssels

Position 2:
Herausziehen des Düsen-Einsatzes durch Spreizen des Schlüssels

Ablaufsieb säubern, Ablaufstöpsel einstellen

- Ablaufdeckel (7) inkl. Ablaufstöpsel (8) nach oben herausnehmen

Achtung: Stöpsel ist nur eingehängt, kann herausfallen und Wanne beschädigen

- Sieb (10) reinigen
- Ablaufstöpsel kann über Einstellschraube (9) eingestellt werden

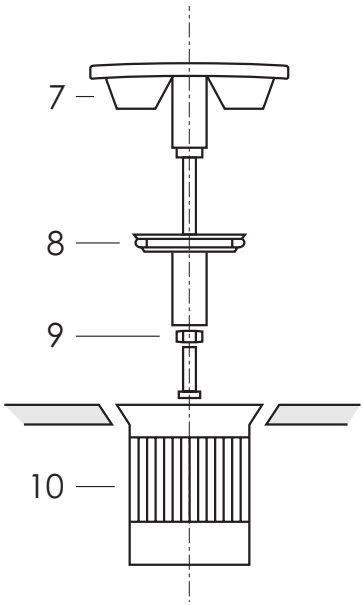

Technische Daten

Anschluss	über separat geschaltete Stromzuleitung mit separatem FI-Schutzschalter RCD-Schalter 2-polig I∆N ≤ 30 mA Überspannungskategorie III	
Anschlussspannung	230 V AC, 50 Hz	
Absicherung ohne Zusatzheizung	16 A-B bei Zuleitung 3 x 1,5 mm²	
Absicherung mit Zusatzheizung	2 x 16 A-B bei 2 Zuleitungen mit je 3 x 1,5 mm²	
Anschlussleistung	Luftsystem	0,5 - 1,2 kW
	Jetsystem	0,7 - 1,6 kW
	Luft- und Jetsystem	1,3 - 3,0 kW
	Zusatzheizung	2 kW

Richtig Whirlen – sprudelndes Badevergnügen und wohltuende Entspannung.

Eintauchen in die wohlige Wärme des Wassers. Luftblasen zerplatzen auf der Haut, der schwerelose Körper wird vom Wasser getragen. Die individuell einstellbare Massage lockert die Muskulatur und löst Verspannungen.

Der Stoffwechsel wird angeregt, das vegetative Nervensystem positiv beeinflusst, das Gehirn setzt „Glückshormone“ frei – man fühlt sich rundum wohl. Um die angenehmen Wirkungen des Whirlens auf Körper und Psyche kennenzulernen und richtig nutzen zu können, hier ein paar Anregungen zum Umgang mit dem Whirlen.

Die Whirl-Regeln.

1. Vor dem Whirlen mit Seife oder Duschgel abduschen. Die Haut baut so besser einen natürlichen Säureschutzmantel auf. Die zerplatzenden Luftblasen auf der Haut sorgen für eine besonders gute Tiefenreinigung.

2. Die Summe aus Zeit, Massagestärke und Wassertemperatur entscheidet über den Zustand, das Empfinden nach dem Whirlen. Kurz, kühl und sanft massiert, steigt man topfit aus dem Whirlpool. Länger, wärmer und intensiver massiert, fühlt man sich entspannt und ruhig.

3. Duftöle wirken nachhaltig, je nach gewünschtem Empfinden. Wer nach dem Whirlen fit sein möchte, sollte einen aufbauenden Duft wie z. B. Eukalyptus oder Zitrone, verwenden. Ausschließlich whirlpool-geeignete Badezusätze verwenden, die nicht oder nur wenig schäumen.

Die Wirkung des Whirlens auf Körper und Wohlbefinden.

- Das Bindegewebe, die Muskeln etc. werden schwerelos und dadurch spannungsfrei.
- Die Hautporen öffnen sich durch die Wärme und Feuchtigkeit.
- Das Zerplatzen der Luftblasen auf der Hautoberfläche erzeugt durch den Druckwechsel beim Unterbrechen der Oberflächenspannung einen besonderen Peeling- und Reizeffekt.
- Die Wärme löst Verspannungen, entkrampft und ermöglicht eine entspannte Massage.
- Die Temperatur auf der Hautoberfläche steuert das Befinden.
- Die Haut nimmt aufgrund der geöffneten Hautporen mehr Sauerstoff auf.
- Der Sauerstoff wird durch die gleichmäßig angeregte Durchblutung besser transportiert.
- Die Aromastoffe werden besser an die Luft transportiert und aufgenommen.
- Die Massagebewegung lockert, regt den Kreislauf an.
- Durch die hohe Luftfeuchte werden die Atemwege beruhigt und die Schleimhäute stabilisiert.

Aromatherapie.

Aromatherapeutische Badezusätze steigern das körperliche und geistige Wohlbefinden. Manche Duftmoleküle dringen durch die Haut ein und entfalten dann ihre Wirkung, andere stimulieren die Nervenenden, wenn sie eingeatmet werden.

In nur 2 Sekunden hat die Nase die Duftsignale aufgenommen und an jenen Teil des Gehirns weitergeleitet, der für die Steuerung von Gedächtnis und Gefühlen zuständig ist.

Aromatherapeutische Badezusätze bleiben ca. 15 Minuten in der Luft, die Nase gewöhnt sich nach kurzer Zeit an den Duft und hört auf, Geruchssignale zu senden. Trotzdem sollte nicht erneut Badezusatz ins Badewasser gegeben werden. Die Konzentration genügt, um die gewünschte Reaktion zu erzielen. Zu viele Duftsignale bewirken das Gegenteil.

Regeln für die Aromatherapie.

Aromatherapeutische Badezusätze erst ins eingelaufene Badewasser (37-39 °C) geben und gut umrühren, damit die Öltröpfchen sich gleichmäßig verteilen.

Hat der Körper die aromatherapeutischen Badezusätze über die Haut aufgenommen, hält ihre Wirkung ca. 4-6 Stunden an. Vorausgesetzt es werden kein Alkohol oder koffeinhaltige Getränke konsumiert.

Aromatische Dämpfe verflüchtigen sich, deshalb immer Tür und Fenster im Badezimmer schließen, wenn aromatherapeutische Badezusätze eingesetzt werden.

Bei hoher Wassertemperatur dringt das Öl leichter in die Haut ein, daher Vorsicht bei der Dosierung, wenn man aromatherapeutische Badezusätze im heißen Badewasser einsetzt.

Aromatherapeutische Badezusätze.

Badezusätze von Repabad sind optimal für Whirlpools geeignet, da sie nur schwach schäumen und keine Ablagerungen im Whirl-System hinterlassen. Mit ihren Anteilen an ätherischen Ölen sind sie Pflege für den Körper und Balsam für die Seele. Auswahl: *Bergkiefer, Eukalyptus, Kamille, Lavendel, Mango, Rosengarten und Lemongras.*

Bitte beachten:

Die Whirl-Tipps auf dieser Seite sind allgemeine Empfehlungen. Bei gesundheitlichen Problemen bitte immer zuerst mit einem Arzt sprechen.

Anregungen für den Gebrauch der Repabad Badezusätze (Die genannten Wirkungsweisen können nur als Anregung betrachtet werden, da die Aromen sich je nach Person unterschiedlich auswirken.)

Beschwerden	Temperatur	Whirlzeit	Repabad Badezusätze*	Besonderheiten
Steigerung der Abwehrkräfte	28 °C oder niedriger	7 Min.	Eukalyptus, Lavendel	Morgens
Steigerung der Abwehrkräfte	38 °C oder höher	7 Min.	Eukalyptus, Lavendel	Abends
Erkältung	38 °C	30 Min.	Eukalyptus, Kamille, Bergkiefer	Anschließende Nachtruhe wird empfohlen
Migräne	32 °C	10 Min.	Kamille	Möglichst zu Beginn des Anfalls, anschließende Ruhezeit einhalten
Muskelkater	38 °C	10 Min.	Kamille	Je ein Sprudelbad vor/ nach dem Sport
Müdigkeit	38 °C	25 Min.	Lavendel	Abends vor dem Schlafengehen
Müdigkeit	30 °C	10 Min.	Lemongras, Mango	Morgens nach dem Aufstehen
Schlafstörungen	38 °C	30 Min.	Lavendel	
Stress	37 °C	25 Min.	Kamille, Lavendel	

* Bitte keine ölhaltigen oder schäumenden Badezusätze verwenden.

Gewährleistungskarte nur im Reklamationsfall einschicken.

Gewährleistungskarte

für repaBAD-Whirlpools

Für den von uns gelieferten repaBAD-Whirlpool übernehmen wir bei fachgerechter Montage und bei Einhaltung der Pflegehinweise sowie sachgerechter und sorgfältiger Verwendung, entsprechend unseren allgemeinen Geschäftsbedingungen eine Gewährleistung für die Dauer von 5 Jahren. Die Gewährleistung beginnt mit dem Tag der Lieferung durch repaBAD, ein eventueller Anspruch ist unter Angabe untenstehender Daten über den Fachinstallateur, bei welchem unser Produkt gekauft wurde, anzumelden.

Geliefert am: _____

Rechnungs-Nr.: _____

Reklamationsgrund: _____

_____

_____

_____

_____

Anschrift des Kunden: _____

_____

_____

Anschrift des Fachinstallateurs _____

Stempel/Unterschrift Installateur

Technik-Hotline +49 (0)7024/94 11-88

repaBAD®

repaBAD GmbH
Bosslerstr. 13-15
D-73240 Wendlingen
Tel. +49 (0)7024/94 11 -0
Fax +49 (0)7024/94 11 -30
E-Mail: info@repabad.com
www.repabad.com

BEDWHPV.1 © 03/2017 repaBAD GmbH