repaBAD
im BAD zuhause.

Installations-Vorgabe LIVORNO MONO EASY F ECK 180/80 RECHTS

180 x 80 x 49 cm	
Bauhöhe	65 cm
Bauhöhe Glasabtrennung	140 cm
Gewicht	46 kg
Wasserinhalt	ca. 170 l

Bauliche Voraussetzungen

- die Wanne ist für den Einbau als freistehende Wanne in einer Ecke vor der fertig gefliesten Wand und auf dem fertig gefliesten Boden vorgesehen
- Boden und Wände müssen eben, lotrecht und sauber sein
- alle Leitungen unterputz verlegt
- der Abwasseranschluss muss an der Wand an der markierten Fläche installiert werden
- Boden und Wände müssen nach Vorschrift abgedichtet sein, länderspezifische Vorgaben beachten
- Armatur muss bauseits gestellt und vorab eingebaut werden
- für die Montage 50 cm Platzbedarf in Verlängerung der freien Wannenfronten
- die Wanne wird inklusive einer fest verklebten Schürze geliefert

Draufsicht

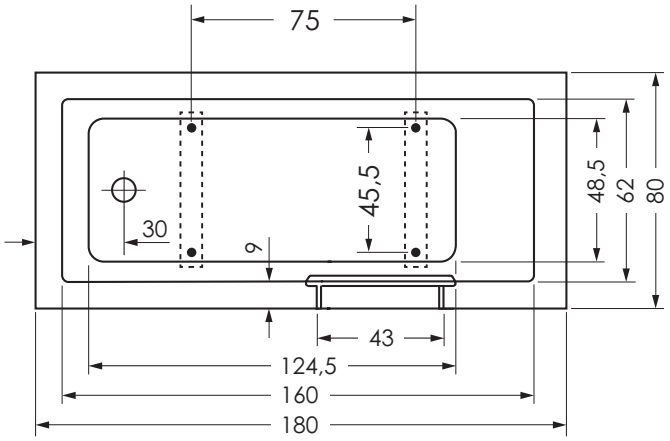

Position Badewannen-Füße

Seitenansicht

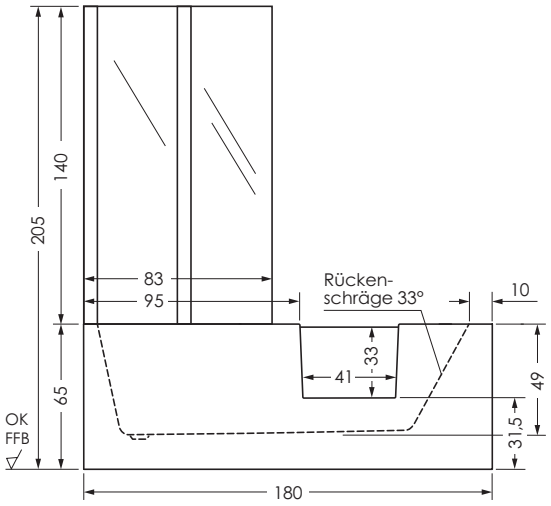

Standfläche/Wasseranschlüsse

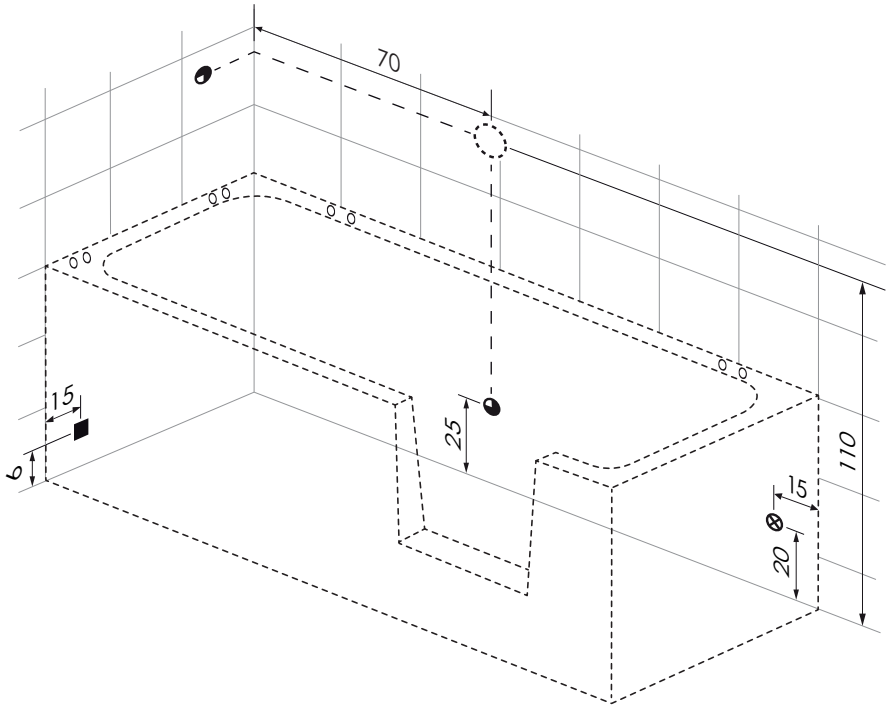

- ■ Abwasseranschluss Steckmuffe DN 50
- - - Außenkontur Badewanne
- ◕ Mischwasseranschluß ½“ IG Wanneneinlauf bei integrierter Befüllung (optional)
- ◔ Mischwasseranschluß ½“ IG für Handbrause – Position frei wählbar
- ⊗ Stromanschluss bei Wanne mit Bluetooth-Receiver (optional)
- ◌ vorgesehener Bereich der Armatur
- ○ Bohrungen für Wandbefestigung

0040820-00_livorno_mono_easy_F_Eck_180/80_re_05/2025

Änderungen im Sinne technischer oder optischer Verbesserungen vorbehalten. Für Irrtum und Druckfehler übernehmen wir keine Haftung.