# Installations-Vorgabe LIVORNO MONO EASY F ECK 160/70 RECHTS

| **160 x 70 x 42 cm** | |
|---|---|
| Bauhöhe | 57 cm |
| Bauhöhe Glasabtrennung | 140 cm |
| Gewicht | 46 kg |
| Wasserinhalt | ca. 110 l |

**Bauliche Voraussetzungen**

- die Wanne ist für den Einbau als freistehende Wanne in einer Ecke vor der fertig gefliesten Wand und auf dem fertig gefliesten Boden vorgesehen
- Boden und Wände müssen eben, lotrecht und sauber sein
- alle Leitungen unterputz verlegt
- der Abwasseranschluss muss an der Wand an der markierten Fläche installiert werden
- Boden und Wände müssen nach Vorschrift abgedichtet sein, länderspezifische Vorgaben beachten
- Armatur muss bauseits gestellt und vorab eingebaut werden
- für die Montage 50 cm Platzbedarf in Verlängerung der freien Wannenfronten
- die Wanne wird inklusive einer fest verklebten Schürze geliefert

## Draufsicht

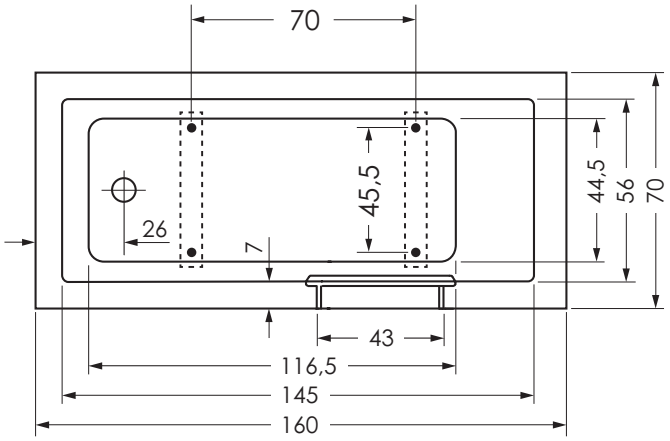


Position Badewannen-Füße

## Seitenansicht

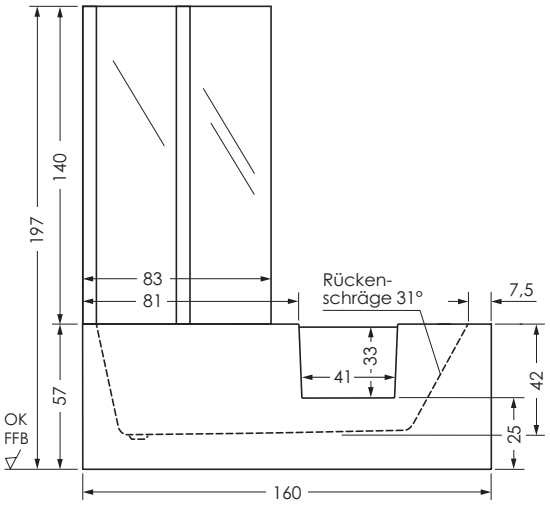


## Standfläche/Wasseranschlüsse

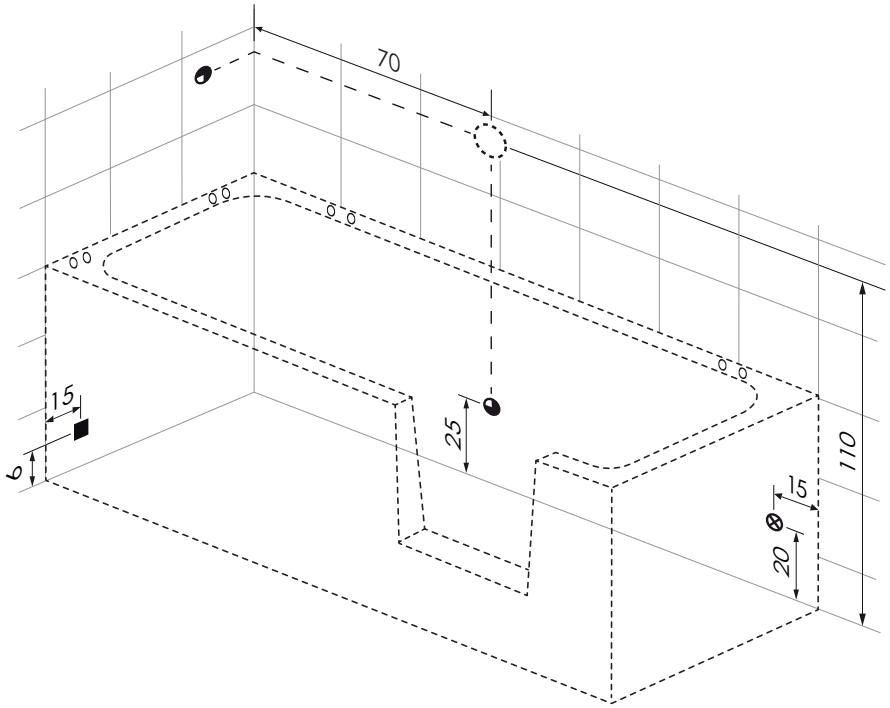


- ■ Abwasseranschluss Steckmuffe DN 50
- - - Außenkontur Badewanne
- ◕ Mischwasseranschluß ½“ IG Wanneneinlauf bei integrierter Befüllung (optional)
- ◔ Mischwasseranschluß ½“ IG für Handbrause – Position frei wählbar
- ⊗ Stromanschluss bei Wanne mit Bluetooth-Receiver (optional)
- ◌ vorgesehener Bereich der Armatur
- ○ Bohrungen für Wandbefestigung

Änderungen im Sinne technischer oder optischer Verbesserungen vorbehalten. Für Irrtum und Druckfehler übernehmen wir keine Haftung.

0040812-00_livorno_mono_easy_F_Eck_160/70_re_05/2025