repaBAD®
im BAD zuhause.

ASCONA 180/180

Maße	**180 x 180 x 45 cm**	0030285
Preisgruppe	PG 1	
Farbe	Weiß/Pergamon	
	Weiß Matt (Preis auf Anfrage)	

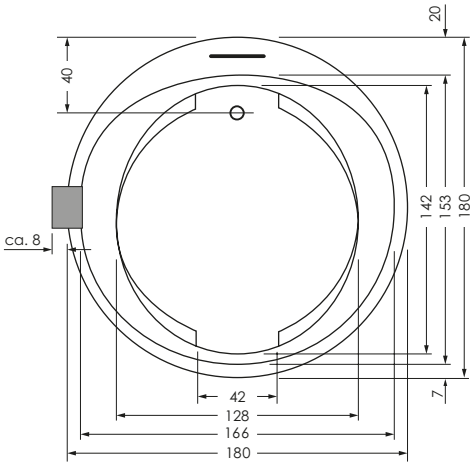

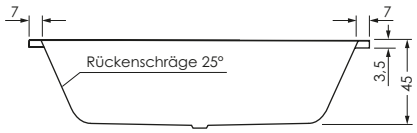

ASCONA	Wasser-inhalt	Bauhöhe m. Füßen	Bauhöhe m. Träger	Bauhöhe Whirlpool
180 / 180	ca. 505 l	61-65 cm	61 cm	61,5-63,5 cm

Änderungen im Sinne technischer und optischer Verbesserungen vorbehalten. Für Irrtümer und Druckfehler übernehmen wir keine Haftung.