repaBAD®
im BAD zuhause.

DIE INSTALLATIONSBOX ABLAUF

GEWERKE-ÜBERGREIFENDE SYSTEMLÖSUNG

Situation vor Ort:
Die einzelnen Gewerke lassen sich beim Einbau der Dusche nicht trennen.

Lösung:
Einsatz der Repabad Installationsbox Ablauf

»So einfach, so clever!«

Vorteile:

- Trennung der einzelnen Gewerke (Abdichtung/Installation)
- Abdichtung problemlos möglich durch klare Übergänge
- 2 unterschiedliche Höhen (75/110 mm)
- Integration der Muffe im System
- Entspricht Dichtheitsprüfung zur Einhaltung der DIN 18534/ ÖNORM B 3407
- Kurze Montagezeit, da nur ein Bauteil
- Flexible Ausrichtung
- Ausgleich baulicher Toleranzen bis zu 25 mm

Einsatzbereiche:

- Stahl-, Acryl-, Mineralwerkstoff-, Mineralguss-, barrierearme Acryl-Duschwannen
- Renovierung
- Neubau

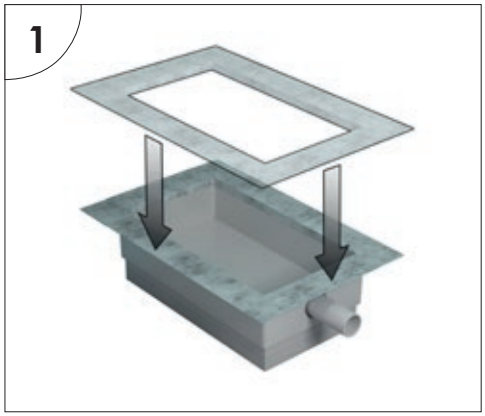

DICHTMANSCHETTE AUF INSTALLATIONSBOX AUFKLEBEN

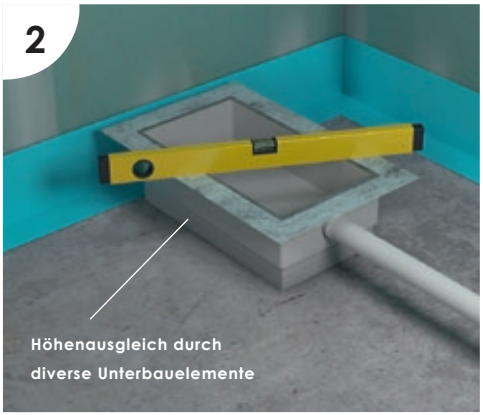

AUSRICHTEN DER ABLAUFBOX

EINBRINGEN DES ESTRICHS

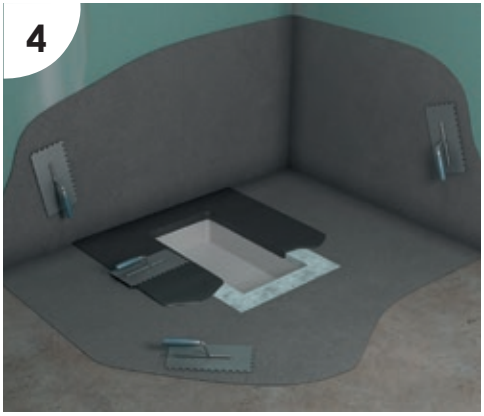

EINBINDEN DER ABDICHTUNG

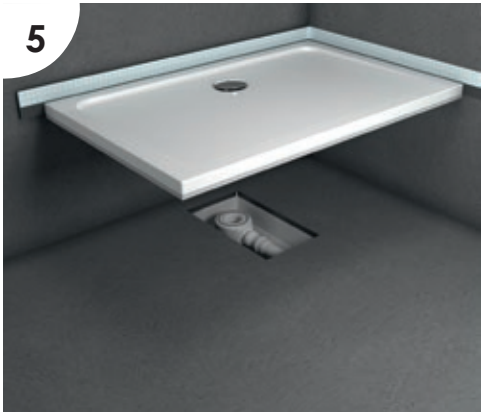

SETZEN DER DUSCHWANNE

VERFLIESUNG

TECHNISCHE ZEICHNUNG / STÜCKLISTE

Installationsbox Ablauf 110

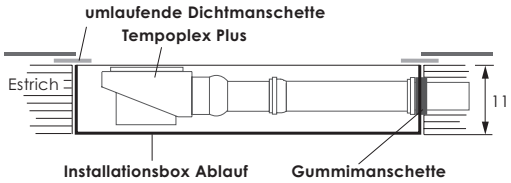

Installationsbox Ablauf 75

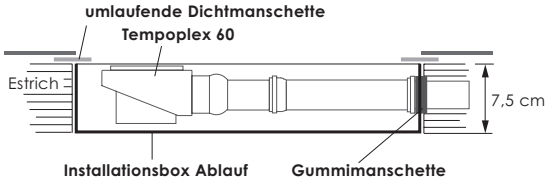

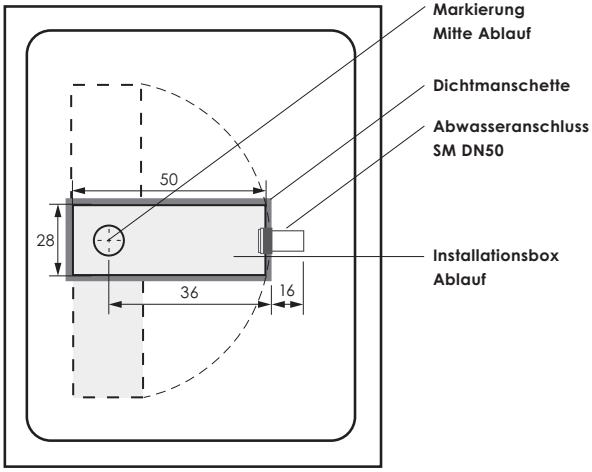

Stückliste

- 1 Installationsbox Ablauf
- 1 Bauschutzabdeckung
- 3 Unterbauelemente
- 1 Dichtmanschette
- 1 Muffe mit Übergang DN 50
- 1 Montageanleitung

repaBAD GmbH
Bosslerstraße 13-15
D-73240 Wendlingen

Tel. +49 (0) 70 24/94 11-0
Fax +49 (0) 70 24/94 11-30
info@repabad.com
www.repabad.com

freecall Rufnummer:**
Niederlande: **0800/02 22 615**
Österreich: **0800/29 35 18**
Schweiz: **0800/56 18 09**

**International einheitliche, kostenlose Servicenummer

www.repabad.com/mediathek/#filme

Änderungen im Sinne technischer und optischer Verbesserungen vorbehalten. Für Irrtum und Druckfehler übernehmen wir keine Haftung. WEEE-Reg.-Nr. 88642992 04/23 FA 0037119-00